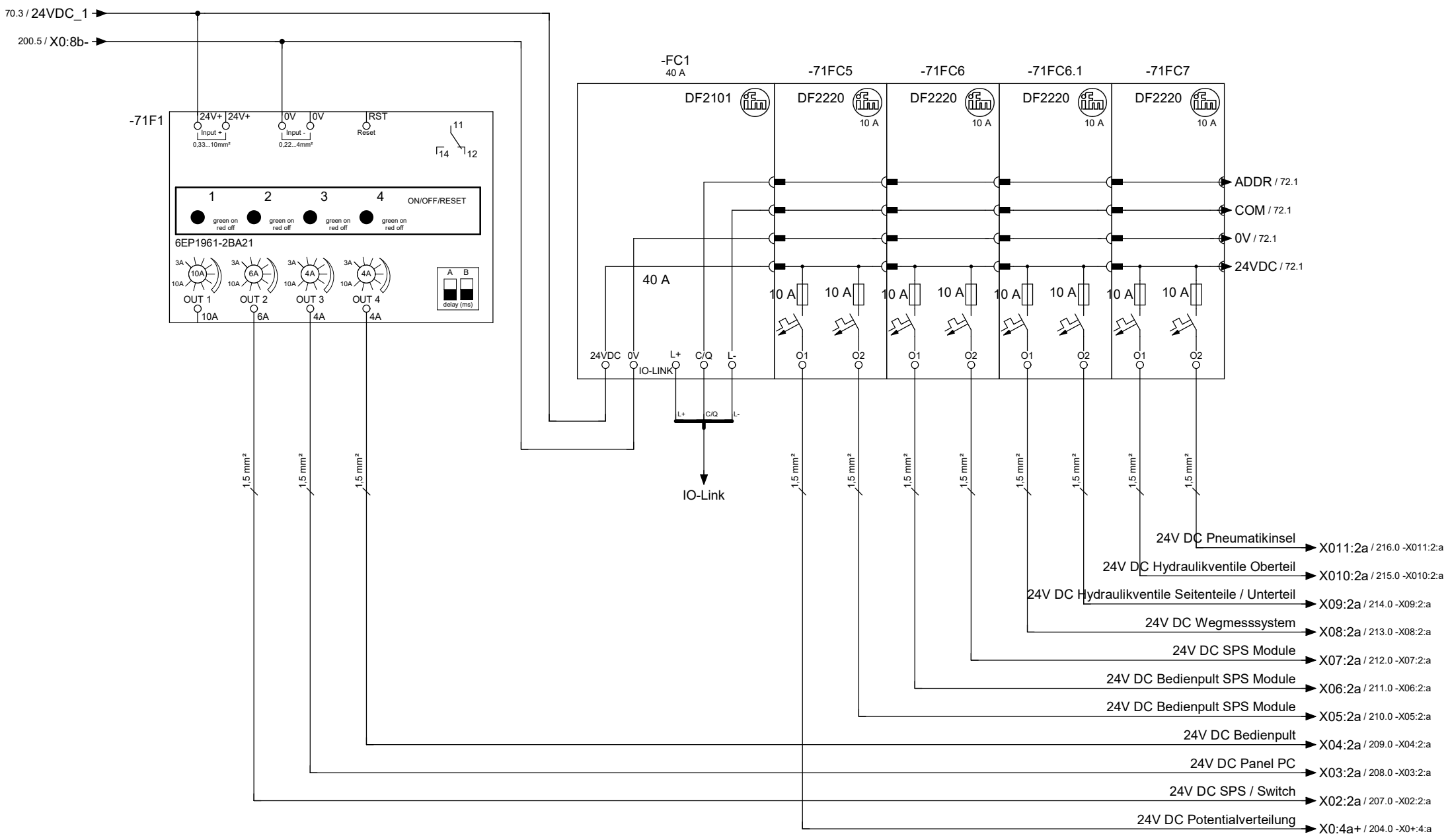

Diagnosemodul SITOP

Anzahl der Seiten 461	Erstellt am	11.10.2021	LFB_25V HBE	LAEMPE GLOBAL PARTNER OF sinto	Potentialverteilung 24VDC	Projekt	= LFB65 +100	Seite 71
	Ersteller					Zeichnungsnr.		
← 70	Bearbeitet am	06.12.2022				Version 3.0	Steuerschrank	72 →
	Bearbeiter					Norm DIN EN 60204		